23087

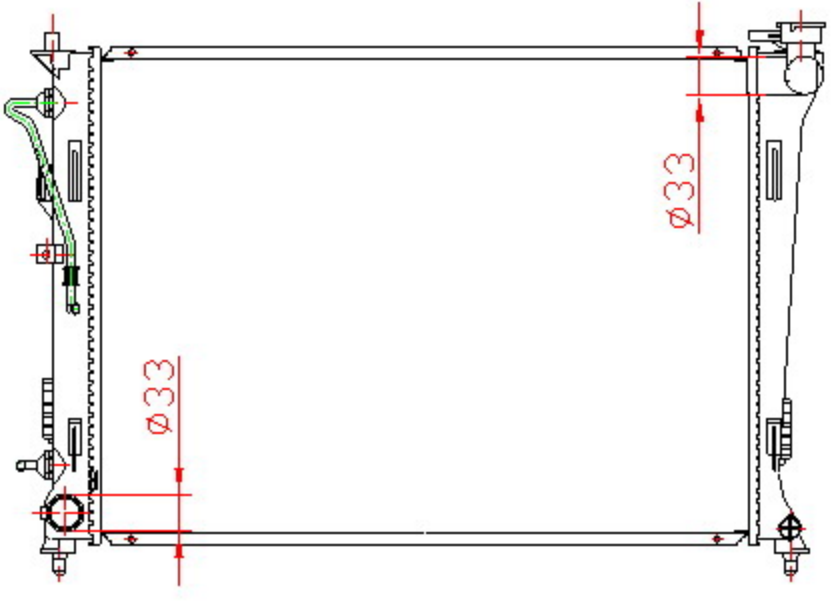

CARTYPE: 福瑞迪（FORTE） AT

CORE SIZE: PA 600*438*16

CORE SIZE:

OEM: K25310-1X100

DPI:

CARTON:

TANK SIZE: 457.5*46.5

OIL COOLER:335